# 見積参考資料

工事名　Ｒ２波土　宍喰川　海・尾崎　河川工事（１）

◇経費情報◇

| | |
|---|---|
| 工種区分 | 河川工事 |
| 単価地区 | 美波１ |
| 施工地域・工事場所 | 補正無し（地方部　施工場所が一般交通等の影響を受けない場合） |
| 前金支出割合 | 補正を行わない |
| 契約保証 | 金銭的保証 |
| 現場環境改善費 | 計上しない |

注意

「見積参考資料」は入札参加者の迅速で適正な工事費の見積りのための一資料であり、請負契約を拘束するものではない。

# 設計内訳書（本01）

| 工事名 | Ｒ２波土　宍喰川　海・尾崎　河川工事（１） | 事業区分<br>工事区分 | 河川改修<br>築堤･護岸 |
|---|---|---|---|

| 工事区分・工種・種別・細別 | 規格 | 単位 | 数量 | 単価 | 金額 | 数量・金額増減 | 摘要 |
|---|---|---|---|---|---|---|---|
| 築堤･護岸 | | 式 | 1 | | | | |
| 河川土工 | | 式 | 1 | | | | |
| 掘削工 | | 式 | 1 | | | | |
| 掘削 | 土質:土砂,施工方法:ｵｰﾌﾟﾝｶｯﾄ,押土:無し,障害:無し,施工数量:5,000m3未満 | m3 | 750 | | | | 単　1号 |
| 盛土工 | | 式 | 1 | | | | |
| 路体(築堤)盛土 | 施工幅員:2.5m未満 | m3 | 50 | | | | 単　2号 |
| 路体(築堤)盛土 | 施工幅員:2.5m以上4.0m未満 | m3 | 280 | | | | 単　3号 |
| 路体(築堤)盛土 | 施工幅員:4.0m以上 | m3 | 360 | | | | 単　4号 |
| 法面整形工 | | 式 | 1 | | | | |
| 法面整形(切土部) | 現場制約:無し,土質:ﾚｷ質土、砂及び砂質土、粘性土 | m2 | 240 | | | | 単　5号 |
| 法面整形(盛土部) | 法面締固め:無し,現場制約:無し | m2 | 320 | | | | 単　6号 |
| 残土処理工 | | 式 | 1 | | | | |
| 整地 | 作業区分:残土受入れ地での処理 | m3 | 340 | | | | 単　7号 |

# 設計内訳書（本01）

| 工事名 | Ｒ２波土　宍喰川　海・尾崎　河川工事（１） | 事業区分<br>工事区分 | 河川改修<br>築堤･護岸 |
|---|---|---|---|

| 工事区分・工種・種別・細別 | 規格 | 単位 | 数量 | 単価 | 金額 | 数量・金額増減 | 摘要 |
|---|---|---|---|---|---|---|---|
| 土砂等運搬 | 土質:土砂(岩塊･玉石混り土含む) | m3 | 340 | | | | 単　8号 |
| 法覆護岸工 | | 式 | 1 | | | | |
| 作業土工 | | 式 | 1 | | | | |
| 床掘り | 土質:土砂 | m3 | 270 | | | | 単　9号 |
| 埋戻し | 土質:土砂 | m3 | 60 | | | | 単　10号 |
| 基面整正 | | m2 | 54 | | | | 単　11号 |
| ｺﾝｸﾘｰﾄﾌﾞﾛｯｸ工(間知ﾌﾞﾛｯｸ張) | | 式 | 1 | | | | |
| ｺﾝｸﾘｰﾄﾌﾞﾛｯｸ基礎 | ｺﾝｸﾘｰﾄ規格:18-8-40(高炉),底幅:55cm,高さ:60cm | m | 86 | | | | 単　12号 |
| 間知ﾌﾞﾛｯｸ張 | ﾌﾞﾛｯｸ規格:150kg/個未満 各種(m2),裏込材規格:再生砕石 RC-40,胴込･裏込ｺﾝｸﾘｰﾄ規格:18-8-25(高炉),遮水ｼｰﾄ:無し | m2 | 586 | | | | 単　13号 |
| 目地板 | 目地板の種類:瀝青質目地板t=10,目地板厚さ:厚10mm | m2 | 3 | | | | 単　14号 |
| 天端ｺﾝｸﾘｰﾄ | ｺﾝｸﾘｰﾄ規格:18-8-40(高炉) | m3 | 7 | | | | 単　15号 |
| 根固め工 | | 式 | 1 | | | | |
| 作業土工 | | 式 | 1 | | | | |

# 設計内訳書（本01）

| 工事名 | Ｒ２波土　宍喰川　海・尾崎　河川工事（１） | 事業区分<br>工事区分 | 河川改修<br>築堤･護岸 |
|---|---|---|---|

| 工事区分・工種・種別・細別 | 規格 | 単位 | 数量 | 単価 | 金額 | 数量・金額増減 | 摘要 |
|---|---|---|---|---|---|---|---|
| 床掘り | 土質:土砂 | m3 | 180 | | | | 単　16号 |
| 埋戻し | 土質:土砂 | m3 | 20 | | | | 単　17号 |
| 根固めﾌﾞﾛｯｸ工 | | 式 | 1 | | | | |
| 消波根固めﾌﾞﾛｯｸ製作 | ﾌﾞﾛｯｸ種類(型式):平型ブロック,ﾌﾞﾛｯｸ種類(実質量):1t | 個 | 244 | | | | 単　18号 |
| 根固めﾌﾞﾛｯｸ据付 | ﾌﾞﾛｯｸ種類(型式):無筋ﾌﾞﾛｯｸ,ﾌﾞﾛｯｸ種類(実質量):1t,ﾌﾞﾛｯｸ購入:無し | 個 | 244 | | | | 単　19号 |
| 消波根固めﾌﾞﾛｯｸ仮置 | ﾌﾞﾛｯｸ種類(型式):無筋ﾌﾞﾛｯｸ,ﾌﾞﾛｯｸ種類(実質量):1t | 個 | 244 | | | | 単　20号 |
| 消波根固めﾌﾞﾛｯｸ運搬 | 消波根固めﾌﾞﾛｯｸ運搬:2.5t以下,作業区分:積込み・荷卸,積載個数:10個,距離:2.0km以下 | 個 | 244 | | | | 単　21号 |
| 間詰工 | | 式 | 1 | | | | |
| 間詰石 | 石材規格:割栗石(50～150mm) | m3 | 17 | | | | 単　22号 |
| 吸出し防止材 | 材質:合繊不織布,種類:9.8kN/m,厚さ:10mm | m2 | 411 | | | | 単　23号 |
| 構造物撤去工 | | 式 | 1 | | | | |
| 構造物取壊し工 | | 式 | 1 | | | | |
| ｺﾝｸﾘｰﾄ取壊し運搬処理 | 構造物区分:無筋構造物,工法区分:機械施工 | m3 | 109 | | | | 単　24号 |

# 設計内訳書（本01）

| 工事名 | Ｒ２波土　宍喰川　海・尾崎　河川工事（１） | 事業区分<br>工事区分 | 河川改修<br>築堤･護岸 |
|---|---|---|---|

| 工事区分・工種・種別・細別 | 規格 | 単位 | 数量 | 単価 | 金額 | 数量・金額増減 | 摘要 |
|---|---|---|---|---|---|---|---|
| 仮設工 | | 式 | 1 | | | | |
| 工事用道路工 | | 式 | 1 | | | | |
| 工事用道路盛土 | 施工幅員:4.0m以上 | m3 | 520 | | | | 単　25号 |
| 土のう | | 袋 | 260 | | | | 単　26号 |
| 水替工 | | 式 | 1 | | | | |
| ﾎﾟﾝﾌﾟ排水 | 排水量:450以上1300(m3/h)未満,排水方法:作業時排水 | 日 | 43 | | | | 単　27号 |
| 汚濁防止工 | | 式 | 1 | | | | |
| 汚濁防止ﾌｪﾝｽ | 作業区分:設置･撤去 | m | 20 | | | | 単　28号 |
| 交通管理工 | | 式 | 1 | | | | |
| 交通誘導警備員 | B | 人日 | 30 | | | | 単　29号 |
| 直接工事費 | | 式 | 1 | | | | |
| 共通仮設 | | 式 | 1 | | | | |
| 共通仮設費（率計上） | | 式 | 1 | | | | |

# 設計内訳書（本01）

| 工事名 | Ｒ２波土　宍喰川　海・尾崎　河川工事（１） | 事業区分<br>工事区分 | 河川改修<br>築堤･護岸 |
|---|---|---|---|

| 工事区分・工種・種別・細別 | 規格 | 単位 | 数量 | 単価 | 金額 | 数量・金額増減 | 摘要 |
|---|---|---|---|---|---|---|---|
| 純工事費 | | 式 | 1 | | | | |
| 現場管理費 | | 式 | 1 | | | | |
| 工事原価 | | 式 | 1 | | | | |
| 一般管理費等 | | 式 | 1 | | | | |
| 工事価格 | | 式 | 1 | | | | |
| 消費税額及び地方消費税額 | | 式 | 1 | | | | |
| 工事費計 | | 式 | 1 | | | | |
| | | | | | | | |
| | | | | | | | |
| | | | | | | | |
| | | | | | | | |
| | | | | | | | |
| | | | | | | | |

# 1次単価表

| | |
|---|---|
| 単価使用年月 | 2020.07 |
| 歩掛適用年月 | 2020.07 |
| 労務調整係数 | 1.000-00000　0.0　0 |

| 単　1号 | 掘削 | 土質:土砂,施工方法:ｵｰﾌﾟﾝｶｯﾄ,押土:無し,障害:無し,施工数量:5,000m3未満 | 単位 | m3 | 単位数量 | 1 | 単価 | |
|---|---|---|---|---|---|---|---|---|

| 名称・規格 | 条件 | 単位 | 数量 | 単価 | 金額 | 摘要 |
|---|---|---|---|---|---|---|
| 掘削 | 土砂,ｵｰﾌﾟﾝｶｯﾄ,無し,無し,5,000m3未満 | m3 | 1 | | | |
| 合計 | | | | | | |
| 単価 | | | | | | 円／m3 |
| | | | | | | |

# 1次単価表

| | |
|---|---|
| 単価使用年月 | 2020.07 |
| 歩掛適用年月 | 2020.07 |
| 労務調整係数 | 1.000-00000　0.0　0 |

| 単　2号 | 路体(築堤)盛土 | 施工幅員:2.5m未満 | 単位 | m3 | 単位数量 | 1 | 単価 | |
|---|---|---|---|---|---|---|---|---|

| 名称・規格 | 条件 | 単位 | 数量 | 単価 | 金額 | 摘要 |
|---|---|---|---|---|---|---|
| 路体(築堤)盛土 | 2.5m未満 | m3 | 1 | | | |
| 合計 | | | | | | |
| 単価 | | | | | | 円／m3 |
| | | | | | | |

# １次単価表

| | |
|---|---|
| 単価使用年月 | 2020.07 |
| 歩掛適用年月 | 2020.07 |
| 労務調整係数 | 1.000-00000　0.0　0 |

| 単　3号 | 路体(築堤)盛土 | 施工幅員:2.5m以上4.0m未満 | 単位 | m3 | 単位数量 | 1 | 単価 | |
|---|---|---|---|---|---|---|---|---|

| 名称・規格 | 条件 | 単位 | 数量 | 単価 | 金額 | 摘要 |
|---|---|---|---|---|---|---|
| 路体(築堤)盛土 | 2.5m以上4.0m未満 | m3 | 1 | | | |
| 合計 | | | | | | |
| 単価 | | | | | | 円／m3 |
| | | | | | | |

# １次単価表

| | |
|---|---|
| 単価使用年月 | 2020.07 |
| 歩掛適用年月 | 2020.07 |
| 労務調整係数 | 1.000-00000　0.0　0 |

| 単　4号 | 路体(築堤)盛土 | 施工幅員:4.0m以上 | 単位 | m3 | 単位数量 | 1 | 単価 | |
|---|---|---|---|---|---|---|---|---|

| 名称・規格 | 条件 | 単位 | 数量 | 単価 | 金額 | 摘要 |
|---|---|---|---|---|---|---|
| 路体(築堤)盛土 | 4.0m以上,10,000m3未満,無し | m3 | 1 | | | |
| 合計 | | | | | | |
| 単価 | | | | | | 円／m3 |
| | | | | | | |

# 1次単価表

| | |
|---|---|
| 単価使用年月 | 2020.07 |
| 歩掛適用年月 | 2020.07 |
| 労務調整係数 | 1.000-00000　0.0　0 |

| 単　5号 | 法面整形(切土部) | 現場制約:無し,土質:ﾚｷ質土、砂及び砂質土、粘性土 | 単位 | m2 | 単位数量 | 1 | 単価 | |
|---|---|---|---|---|---|---|---|---|

| 名称・規格 | 条件 | 単位 | 数量 | 単価 | 金額 | 摘要 |
|---|---|---|---|---|---|---|
| 法面整形 | 切土部,無し,ﾚｷ質土、砂及び砂質土、粘性土,全ての費用 | m2 | 1 | | | |
| 合計 | | | | | | |
| 単価 | | | | | | 円／m2 |
| | | | | | | |

# 1次単価表

| | |
|---|---|
| 単価使用年月 | 2020.07 |
| 歩掛適用年月 | 2020.07 |
| 労務調整係数 | 1.000-00000　0.0　0 |

| 単　6号 | 法面整形(盛土部) | 法面締固め:無し,現場制約:無し | 単位 | m2 | 単位数量 | 1 | 単価 | |
|---|---|---|---|---|---|---|---|---|

| 名称・規格 | 条件 | 単位 | 数量 | 単価 | 金額 | 摘要 |
|---|---|---|---|---|---|---|
| 法面整形 | 盛土部,無し,無し,ﾚｷ質土、砂及び砂質土、粘性土,全ての費用 | m2 | 1 | | | |
| 合計 | | | | | | |
| 単価 | | | | | | 円／m2 |
| | | | | | | |

# 1次単価表

| | |
|---|---|
| 単価使用年月 | 2020.07 |
| 歩掛適用年月 | 2020.07 |
| 労務調整係数 | 1.000-00000　0.0　0 |

| 単　7号 | 整地 | 作業区分:残土受入れ地での処理 | 単位 | m3 | 単位数量 | 1 | 単価 | |
|---|---|---|---|---|---|---|---|---|

| 名称・規格 | 条件 | 単位 | 数量 | 単価 | 金額 | 摘要 |
|---|---|---|---|---|---|---|
| 整地 | 残土受入れ地での処理 | m3 | 1 | | | |
| 合計 | | | | | | |
| 単価 | | | | | | 円／m3 |
| | | | | | | |

# 1次単価表

| | |
|---|---|
| 単価使用年月 | 2020.07 |
| 歩掛適用年月 | 2020.07 |
| 労務調整係数 | 1.000-00000　0.0　0 |

| 単　8号 | 土砂等運搬 | 土質:土砂(岩塊･玉石混り土含む) | 単位 | m3 | 単位数量 | 1 | 単価 | |
|---|---|---|---|---|---|---|---|---|

| 名称・規格 | 条件 | 単位 | 数量 | 単価 | 金額 | 摘要 |
|---|---|---|---|---|---|---|
| 土砂等運搬 | 標準,ﾊﾞｯｸﾎｳ山積0.8m3(平積0.6m3),土砂(岩塊･玉石混り土含む),無し,2.0km以下 | m3 | 1 | | | |
| 合計 | | | | | | |
| 単価 | | | | | | 円／m3 |
| | | | | | | |

# １次単価表

| | |
|---|---|
| 単価使用年月 | 2020.07 |
| 歩掛適用年月 | 2020.07 |
| 労務調整係数 | 1.000-00000　0.0　0 |

| 単　9号 | 床掘り | 土質:土砂 | 単位 | m3 | 単位数量 | 1 | 単価 | |
|---|---|---|---|---|---|---|---|---|

| 名称・規格 | 条件 | 単位 | 数量 | 単価 | 金額 | 摘要 |
|---|---|---|---|---|---|---|
| 床掘り | 土砂,標準,無し,無し | m3 | 1 | | | |
| 合計 | | | | | | |
| 単価 | | | | | | 円／m3 |
| | | | | | | |

# １次単価表

| | |
|---|---|
| 単価使用年月 | 2020.07 |
| 歩掛適用年月 | 2020.07 |
| 労務調整係数 | 1.000-00000　0.0　0 |

| 単　10号 | 埋戻し | 土質:土砂 | 単位 | m3 | 単位数量 | 1 | 単価 | |
|---|---|---|---|---|---|---|---|---|

| 名称・規格 | 条件 | 単位 | 数量 | 単価 | 金額 | 摘要 |
|---|---|---|---|---|---|---|
| 埋戻し | 最大埋戻幅1m未満 | m3 | 1 | | | |
| 合計 | | | | | | |
| 単価 | | | | | | 円／m3 |
| | | | | | | |

# 1次単価表

| | |
|---|---|
| 単価使用年月 | 2020.07 |
| 歩掛適用年月 | 2020.07 |
| 労務調整係数 | 1.000-00000　0.0　0 |

| 単　11号 | 基面整正 | | 単位 | m2 | 単位数量 | 1 | 単価 | |
|---|---|---|---|---|---|---|---|---|
| 名称・規格 | | 条件 | 単位 | 数量 | 単価 | 金額 | 摘要 | |
| 基面整正 | | | m2 | 1 | | | | |
| 合計 | | | | | | | | |
| 単価 | | | | | | | 円／m2 | |
| | | | | | | | | |

# 1次単価表

| | |
|---|---|
| 単価使用年月 | 2020.07 |
| 歩掛適用年月 | 2020.07 |
| 労務調整係数 | 1.000-00000　0.0　0 |

| 単　12号 | ｺﾝｸﾘｰﾄﾌﾞﾛｯｸ基礎 | ｺﾝｸﾘｰﾄ規格:18-8-40(高炉),底幅:55cm,高さ:60cm | 単位 | m | 単位数量 | 1 | 単価 | |
|---|---|---|---|---|---|---|---|---|
| 名称・規格 | | 条件 | 単位 | 数量 | 単価 | 金額 | 摘要 | |
| 現場打基礎ｺﾝｸﾘｰﾄ | | 18-8-40(高炉),無し,一般養生・特殊養生(練炭) | m3 | 0.29 | | | | |
| 合計 | | | | | | | | |
| 単価 | | | | | | | 円／m | |
| | | | | | | | | |

# 1次単価表

| | |
|---|---|
| 単価使用年月 | 2020.07 |
| 歩掛適用年月 | 2020.07 |
| 労務調整係数 | 1.000-00000　0.0　0 |

| 単　13号 | 間知ﾌﾞﾛｯｸ張 | ﾌﾞﾛｯｸ規格:150kg/個未満 各種(m2),<br>裏込材規格:再生砕石 RC-40,胴込・<br>裏込ｺﾝｸﾘｰﾄ規格:18-8-25(高炉),遮 | 単位 | m2 | 単位数量 | 1 | 単価 | |
|---|---|---|---|---|---|---|---|---|

| 名称・規格 | 条件 | 単位 | 数量 | 単価 | 金額 | 摘要 |
|---|---|---|---|---|---|---|
| 間知ﾌﾞﾛｯｸ張 | 150kg/個未満 各種(m2),再生砕石 RC-40,1.0m3を超え3.0m3以下,18-8-25(高炉),1.7m3を超え2.1m3以下,不 | m2 | 1 | | | |
| 合計 | | | | | | |
| 単価 | | | | | | 円／m2 |
| | | | | | | |

# 1次単価表

| | |
|---|---|
| 単価使用年月 | 2020.07 |
| 歩掛適用年月 | 2020.07 |
| 労務調整係数 | 1.000-00000　0.0　0 |

| 単　14号 | 目地板 | 目地板の種類:瀝青質目地板t=10,目<br>地板厚さ:厚10mm | 単位 | m2 | 単位数量 | 1 | 単価 | |
|---|---|---|---|---|---|---|---|---|

| 名称・規格 | 条件 | 単位 | 数量 | 単価 | 金額 | 摘要 |
|---|---|---|---|---|---|---|
| 目地板 | 瀝青質目地板t=10 | m2 | 1 | | | |
| 合計 | | | | | | |
| 単価 | | | | | | 円／m2 |
| | | | | | | |

# 1次単価表

| | |
|---|---|
| 単価使用年月 | 2020.07 |
| 歩掛適用年月 | 2020.07 |
| 労務調整係数 | 1.000-00000　0.0　0 |

| 単　15号 | 天端ｺﾝｸﾘｰﾄ | ｺﾝｸﾘｰﾄ規格:18-8-40(高炉) | 単位 | m3 | 単位数量 | 1 | 単価 | |
|---|---|---|---|---|---|---|---|---|

| 名称・規格 | 条件 | 単位 | 数量 | 単価 | 金額 | 摘要 |
|---|---|---|---|---|---|---|
| 天端ｺﾝｸﾘｰﾄ | 18-8-40(高炉),一般養生 | m3 | 1 | | | |
| 合計 | | | | | | |
| 単価 | | | | | | 円／m3 |
| | | | | | | |

# 1次単価表

| | |
|---|---|
| 単価使用年月 | 2020.07 |
| 歩掛適用年月 | 2020.07 |
| 労務調整係数 | 1.000-00000　0.0　0 |

| 単　16号 | 床掘り | 土質:土砂 | 単位 | m3 | 単位数量 | 1 | 単価 | |
|---|---|---|---|---|---|---|---|---|

| 名称・規格 | 条件 | 単位 | 数量 | 単価 | 金額 | 摘要 |
|---|---|---|---|---|---|---|
| 床掘り | 土砂,標準,無し,無し | m3 | 1 | | | |
| 合計 | | | | | | |
| 単価 | | | | | | 円／m3 |
| | | | | | | |

# 1次単価表

| | |
|---|---|
| 単価使用年月 | 2020.07 |
| 歩掛適用年月 | 2020.07 |
| 労務調整係数 | 1.000-00000　0.0　0 |

| 単　17号 | 埋戻し | 土質:土砂 | 単位 | m3 | 単位数量 | 1 | 単価 | |
|---|---|---|---|---|---|---|---|---|

| 名称・規格 | 条件 | 単位 | 数量 | 単価 | 金額 | 摘要 |
|---|---|---|---|---|---|---|
| 埋戻し | 最大埋戻幅1m未満 | m3 | 1 | | | |
| 合計 | | | | | | |
| 単価 | | | | | | 円／m3 |
| | | | | | | |

# 1次単価表

| | |
|---|---|
| 単価使用年月 | 2020.07 |
| 歩掛適用年月 | 2020.07 |
| 労務調整係数 | 1.000-00000　0.0　0 |

| 単　18号 | 消波根固めﾌﾞﾛｯｸ製作 | ﾌﾞﾛｯｸ種類(型式):平型ブロック,ﾌﾞﾛｯｸ種類(実質量):1t | 単位 | 個 | 単位数量 | 100 | 単価 | |
|---|---|---|---|---|---|---|---|---|

| 名称・規格 | 条件 | 単位 | 数量 | 単価 | 金額 | 摘要 |
|---|---|---|---|---|---|---|
| 消波根固めﾌﾞﾛｯｸ製作 | 2.5t以下,異形ﾌﾞﾛｯｸ30t未満 鋼製･FRP製,18-8-40(高炉),0.39m3を超え0.45m3以下,3.16m2を超え3.51m2以下 | 個 | 100 | | | |
| 鉄筋工[市場単価] | SD345 D16～25,一般構造物,10t未満,無,無,無,無,補正無(鉄筋割合10%未満含む),差筋及び杭頭処理 | t | 0.724 | | | 単　30号 |
| 合計 | | | | | | |
| 単価 | | | | | | 円／個 |

# 1次単価表

| | |
|---|---|
| 単価使用年月 | 2020.07 |
| 歩掛適用年月 | 2020.07 |
| 労務調整係数 | 1.000-00000　0.0　0 |

| 単　19号 | 根固めﾌﾞﾛｯｸ据付 | ﾌﾞﾛｯｸ種類(型式):無筋ﾌﾞﾛｯｸ,ﾌﾞﾛｯｸ種類(実質量):1t,ﾌﾞﾛｯｸ購入:無し | 単位 | 個 | 単位数量 | 1 | 単価 | |
|---|---|---|---|---|---|---|---|---|

| 名称・規格 | 条件 | 単位 | 数量 | 単価 | 金額 | 摘要 |
|---|---|---|---|---|---|---|
| 消波根固めﾌﾞﾛｯｸ横取り | 2.5t以下,ﾗﾌﾃﾚｰﾝｸﾚｰﾝ(油圧伸縮ｼﾞﾌﾞ)25t吊,標準 | 個 | 1 | | | |
| 消波根固めﾌﾞﾛｯｸ積込み | 2.5t以下,ﾗﾌﾃﾚｰﾝｸﾚｰﾝ(油圧伸縮ｼﾞﾌﾞ)25t吊,標準 | 個 | 1 | | | |
| 消波根固めﾌﾞﾛｯｸ荷卸 | 2.5t以下,ﾗﾌﾃﾚｰﾝｸﾚｰﾝ(油圧伸縮ｼﾞﾌﾞ)25t吊,標準 | 個 | 1 | | | |
| 消波根固めﾌﾞﾛｯｸ据付け | 2.5t以下,陸上,15個,層積,ﾗﾌﾃﾚｰﾝｸﾚｰﾝ(油圧伸縮ｼﾞﾌﾞ)25t吊,標準 | 個 | 1 | | | |
| 合計 | | | | | | |
| 単価 | | | | | | 円／個 |
| | | | | | | |
| | | | | | | |
| | | | | | | |
| | | | | | | |
| | | | | | | |
| | | | | | | |

# 1次単価表

| | |
|---|---|
| 単価使用年月 | 2020.07 |
| 歩掛適用年月 | 2020.07 |
| 労務調整係数 | 1.000-00000　0.0　0 |

| 単　20号 | 消波根固めﾌﾞﾛｯｸ仮置 | ﾌﾞﾛｯｸ種類(型式):無筋ﾌﾞﾛｯｸ,ﾌﾞﾛｯｸ種類(実質量):1t | 単位 | 個 | 単位数量 | 1 | 単価 | |
|---|---|---|---|---|---|---|---|---|

| 名称・規格 | 条件 | 単位 | 数量 | 単価 | 金額 | 摘要 |
|---|---|---|---|---|---|---|
| 消波根固めﾌﾞﾛｯｸ横取り | 2.5t以下,ﾗﾌﾃﾚｰﾝｸﾚｰﾝ(油圧伸縮ｼﾞﾌﾞ)25t吊,標準 | 個 | 1 | | | |
| 合計 | | | | | | |
| 単価 | | | | | | 円／個 |
| | | | | | | |

# 1次単価表

| | |
|---|---|
| 単価使用年月 | 2020.07 |
| 歩掛適用年月 | 2020.07 |
| 労務調整係数 | 1.000-00000　0.0　0 |

| 単　21号 | 消波根固めﾌﾞﾛｯｸ運搬 | 消波根固めﾌﾞﾛｯｸ運搬:2.5t以下,作業区分:積込み･荷卸,積載個数:10個,距離:2.0km以下 | 単位 | 個 | 単位数量 | 1 | 単価 | |
|---|---|---|---|---|---|---|---|---|

| 名称・規格 | 条件 | 単位 | 数量 | 単価 | 金額 | 摘要 |
|---|---|---|---|---|---|---|
| 消波根固めﾌﾞﾛｯｸ運搬 | 2.5t以下,積込み･荷卸,10個,2.0km以下 | 個 | 1 | | | |
| 合計 | | | | | | |
| 単価 | | | | | | 円／個 |
| | | | | | | |

# 1次単価表

| | |
|---|---|
| 単価使用年月 | 2020.07 |
| 歩掛適用年月 | 2020.07 |
| 労務調整係数 | 1.000-00000　0.0　0 |

| 単　22号 | 間詰石 | 石材規格:割栗石(50～150mm) | 単位 | m3 | 単位数量 | 5 | 単価 | |
|---|---|---|---|---|---|---|---|---|

| 名称・規格 | 条件 | 単位 | 数量 | 単価 | 金額 | 摘要 |
|---|---|---|---|---|---|---|
| 基礎栗石 | 27.5cmを超え30.0cm以下,割栗石(50～150mm),敷均し,全ての費用 | m2 | 12 | | | |
| 合計 | | | | | | |
| 単価 | | | | | | 円／m3 |
| | | | | | | |

# 1次単価表

| | |
|---|---|
| 単価使用年月 | 2020.07 |
| 歩掛適用年月 | 2020.07 |
| 労務調整係数 | 1.000-00000　0.0　0 |

| 単　23号 | 吸出し防止材 | 材質:合繊不織布,種類:9.8kN/m,厚さ:10mm | 単位 | m2 | 単位数量 | 1 | 単価 | |
|---|---|---|---|---|---|---|---|---|

| 名称・規格 | 条件 | 単位 | 数量 | 単価 | 金額 | 摘要 |
|---|---|---|---|---|---|---|
| 吸出し防止材設置 | 全面 | m2 | 1 | | | |
| 合計 | | | | | | |
| 単価 | | | | | | 円／m2 |
| | | | | | | |

# 1次単価表

| | |
|---|---|
| 単価使用年月 | 2020.07 |
| 歩掛適用年月 | 2020.07 |
| 労務調整係数 | 1.000-00000　0.0　0 |

| 単　24号 | ｺﾝｸﾘｰﾄ取壊し運搬処理 | 構造物区分:無筋構造物,工法区分:機械施工 | 単位 | m3 | 単位数量 | 1 | 単価 | |
|---|---|---|---|---|---|---|---|---|

| 名称・規格 | 条件 | 単位 | 数量 | 単価 | 金額 | 摘要 |
|---|---|---|---|---|---|---|
| 構造物とりこわし･運搬･処分(複合) | 無筋構造物,機械施工+ﾀﾞﾝﾌﾟﾄﾗｯｸ10t積級,無し,無し,不要,無し,15.5以下 | m3 | 1 | | | 単　31号 |
| 合計 | | | | | | |
| 単価 | | | | | | 円／m3 |
| | | | | | | |

# 1次単価表

| | |
|---|---|
| 単価使用年月 | 2020.07 |
| 歩掛適用年月 | 2020.07 |
| 労務調整係数 | 1.000-00000　0.0　0 |

| 単　25号 | 工事用道路盛土 | 施工幅員:4.0m以上 | 単位 | m3 | 単位数量 | 1 | 単価 | |
|---|---|---|---|---|---|---|---|---|

| 名称・規格 | 条件 | 単位 | 数量 | 単価 | 金額 | 摘要 |
|---|---|---|---|---|---|---|
| 積込(ﾙｰｽﾞ) | 土砂,土量50,000m3未満 | m3 | 1 | | | |
| 路体(築堤)盛土 | 4.0m以上,10,000m3未満,無し | m3 | 1 | | | |
| 合計 | | | | | | |
| 単価 | | | | | | 円／m3 |

# 1次単価表

| | |
|---|---|
| 単価使用年月 | 2020.07 |
| 歩掛適用年月 | 2020.07 |
| 労務調整係数 | 1.000-00000　0.0　0 |

| 単　26号 | 土のう | | 単位 | 袋 | 単位数量 | 1 | 単価 | |
|---|---|---|---|---|---|---|---|---|

| 名称・規格 | 条件 | 単位 | 数量 | 単価 | 金額 | 摘要 |
|---|---|---|---|---|---|---|
| 大型土のう工 | 製作･設置,流用土,6m以下 | 袋 | 1 | | | 単　32号 |
| 大型土のう工 | 撤去,6m以下 | 袋 | 1 | | | 単　33号 |
| 合計 | | | | | | |
| 単価 | | | | | | 円／袋 |

# 1次単価表

| | |
|---|---|
| 単価使用年月 | 2020.07 |
| 歩掛適用年月 | 2020.07 |
| 労務調整係数 | 1.000-00000　0.0　0 |

| 単　27号 | ﾎﾟﾝﾌﾟ排水 | 排水量:450以上1300(m3/h)未満,排水方法:作業時排水 | 単位 | 日 | 単位数量 | 43 | 単価 | |
|---|---|---|---|---|---|---|---|---|

| 名称・規格 | 条件 | 単位 | 数量 | 単価 | 金額 | 摘要 |
|---|---|---|---|---|---|---|
| ﾎﾟﾝﾌﾟ設置･撤去 | | 箇所 | 2 | | | 単　34号 |
| ポンプ運転 | 450以上1300(m3/h)未満,作業時排水 | 日 | 43 | | | 単　35号 |
| 合計 | | | | | | |
| 単価 | | | | | | 円／日 |

# １次単価表

| | |
|---|---|
| 単価使用年月 | 2020.07 |
| 歩掛適用年月 | 2020.07 |
| 労務調整係数 | 1.000-00000　0.0　0 |

| 単　28号 | 汚濁防止ﾌｪﾝｽ | 作業区分:設置･撤去 | 単位 | m | 単位数量 | 1 | 単価 | |
|---|---|---|---|---|---|---|---|---|

| 名称・規格 | 条件 | 単位 | 数量 | 単価 | 金額 | 摘要 |
|---|---|---|---|---|---|---|
| 汚濁防止ﾌｪﾝｽ | 設置･撤去 | m | 1 | | | 単　36号 |
| 合計 | | | | | | |
| 単価 | | | | | | 円／m |
| | | | | | | |

# １次単価表

| | |
|---|---|
| 単価使用年月 | 2020.07 |
| 歩掛適用年月 | 2020.07 |
| 労務調整係数 | 1.000-00000　0.0　0 |

| 単　29号 | 交通誘導警備員 | B | 単位 | 人日 | 単位数量 | 1 | 単価 | |
|---|---|---|---|---|---|---|---|---|

| 名称・規格 | 条件 | 単位 | 数量 | 単価 | 金額 | 摘要 |
|---|---|---|---|---|---|---|
| 交通誘導警備員B | | 人日 | 1 | | | 単　37号 |
| 合計 | | | | | | |
| 単価 | | | | | | 円／人日 |
| | | | | | | |

# ２次単価表

| | |
|---|---|
| 単価使用年月 | 2020.07 |
| 歩掛適用年月 | 2020.07 |
| 労務調整係数 | 1.000-00000　0.0　0 |

| 単　30号 | 鉄筋工[市場単価] | SD345 D16～25,一般構造物,10t未満,無,無,無,無,補正無(鉄筋割合10%未満含む),差筋及び杭頭処理 | 単位 | t | 単位数量 | 1 | 単価 | |
|---|---|---|---|---|---|---|---|---|

| 名称・規格 | 条件 | 単位 | 数量 | 単価 | 金額 | 摘要 |
|---|---|---|---|---|---|---|
| 鉄筋ｺﾝｸﾘｰﾄ用棒鋼<br>SD345 D16～25 | | t | 1.03 | | | |
| 鉄筋工 加工･組立共<br>差筋及び杭頭処理 | | t | 1 | | | |
| 諸雑費(まるめ) | | 式 | 1 | | | |
| 合計 | | | | | | |
| 単価 | | | | | | 円／t |
| | | | | | | |
| | | | | | | |
| | | | | | | |
| | | | | | | |
| | | | | | | |
| | | | | | | |
| | | | | | | |

# ２次単価表

| | |
|---|---|
| 単価使用年月 | 2020.07 |
| 歩掛適用年月 | 2020.07 |
| 労務調整係数 | 1.000-00000　0.0　0 |

| 単　31号 | 構造物とりこわし･運搬･処分(複合) | 無筋構造物,機械施工+ﾀﾞﾝﾌﾟﾄﾗｯｸ10t積級,無し,無し,不要,無し,15.5以下 | 単位 | m3 | 単位数量 | 1 | 単価 | |
|---|---|---|---|---|---|---|---|---|

| 名称・規格 | 条件 | 単位 | 数量 | 単価 | 金額 | 摘要 |
|---|---|---|---|---|---|---|
| 構造物とりこわし | 無筋構造物,機械施工,無し,無し,不要 | m3 | 1 | | | 単　38号 |
| 処分費(m3) | | m3 | 1 | | | 単　39号 |
| 殻運搬 | Co(無筋･鉄筋)構造物とりこわし,機械積込,無し,15.5km以下,全ての費用 | m3 | 1 | | | |
| 合計 | | | | | | |
| 単価 | | | | | | 円／m3 |
| | | | | | | |
| | | | | | | |
| | | | | | | |
| | | | | | | |
| | | | | | | |
| | | | | | | |
| | | | | | | |

# ２次単価表

| | |
|---|---|
| 単価使用年月 | 2020.07 |
| 歩掛適用年月 | 2020.07 |
| 労務調整係数 | 1.000-00000　0.0　0 |

| 単　32号 | 大型土のう工 | 製作･設置,流用土,6m以下 | 単位 | 袋 | 単位数量 | 10 | 単価 | |
|---|---|---|---|---|---|---|---|---|

| 名称・規格 | 条件 | 単位 | 数量 | 単価 | 金額 | 摘要 |
|---|---|---|---|---|---|---|
| 土木一般世話役 | | 人 | | | | |
| 特殊作業員 | | 人 | | | | |
| 普通作業員 | | 人 | | | | |
| 大型土のう袋材<br>H=1.08m W=1.1m | | 袋 | 10 | | | |
| ﾊﾞｯｸﾎｳ運転 | 製作･設置,6m以下 | 日 | 0.278 | | | 単　40号 |
| 諸雑費(率+まるめ) | | 式 | 1 | | | |
| 合計 | | | | | | |
| 単価 | | | | | | 円／袋 |
| | | | | | | |
| | | | | | | |
| | | | | | | |
| | | | | | | |

# ２次単価表

| | |
|---|---|
| 単価使用年月 | 2020.07 |
| 歩掛適用年月 | 2020.07 |
| 労務調整係数 | 1.000-00000　0.0　0 |

| 単　33号 | 大型土のう工 | 撤去,6m以下 | 単位 | 袋 | 単位数量 | 10 | 単価 | |
|---|---|---|---|---|---|---|---|---|

| 名称・規格 | 条件 | 単位 | 数量 | 単価 | 金額 | 摘要 |
|---|---|---|---|---|---|---|
| 土木一般世話役 | | 人 | | | | |
| 特殊作業員 | | 人 | | | | |
| ﾊﾞｯｸﾎｳ運転 | 撤去,6m以下 | 日 | 0.069 | | | 単　41号 |
| 諸雑費(まるめ) | | 式 | 1 | | | |
| 合計 | | | | | | |
| 単価 | | | | | | 円／袋 |
| | | | | | | |
| | | | | | | |
| | | | | | | |
| | | | | | | |
| | | | | | | |
| | | | | | | |

# ２次単価表

| 単価使用年月 | 2020.07 |
|---|---|
| 歩掛適用年月 | 2020.07 |
| 労務調整係数 | 1.000-00000　0.0　0 |

| 単　34号 | ﾎﾟﾝﾌﾟ設置･撤去 | | 単位 | 箇所 | 単位数量 | 1 | 単価 | |
|---|---|---|---|---|---|---|---|---|

| 名称・規格 | 条件 | 単位 | 数量 | 単価 | 金額 | 摘要 |
|---|---|---|---|---|---|---|
| 土木一般世話役 | | 人 | | | | |
| 特殊作業員 | | 人 | | | | |
| 普通作業員 | | 人 | | | | |
| ﾊﾞｯｸﾎｳ運転 | | 日 | 0.5 | | | 単　42号 |
| 諸雑費(まるめ) | | 式 | 1 | | | |
| 合計 | | | | | | |
| 単価 | | | | | | 円／箇所 |
| | | | | | | |
| | | | | | | |
| | | | | | | |
| | | | | | | |
| | | | | | | |

# ２次単価表

| | |
|---|---|
| 単価使用年月 | 2020.07 |
| 歩掛適用年月 | 2020.07 |
| 労務調整係数 | 1.000-00000　0.0　0 |

| 単　35号 | ポンプ運転 | 450以上1300(m3/h)未満,作業時排水 | 単位 | 日 | 単位数量 | 1 | 単価 | |
|---|---|---|---|---|---|---|---|---|

| 名称・規格 | 条件 | 単位 | 数量 | 単価 | 金額 | 摘要 |
|---|---|---|---|---|---|---|
| 特殊作業員 | | 人 | | | | |
| 工事用水中ポンプ運転 | 450以上1300(m3/h)未満,作業時排水 | 日 | 1 | | | 単　43号 |
| 発動発電機運転 | 450以上1300(m3/h)未満,作業時排水 | 日 | 1 | | | 単　44号 |
| 諸雑費(率+まるめ) | | 式 | 1 | | | |
| 合計 | | | | | | |
| 単価 | | | | | | 円／日 |
| | | | | | | |
| | | | | | | |
| | | | | | | |
| | | | | | | |
| | | | | | | |
| | | | | | | |

# ２次単価表

| | |
|---|---|
| 単価使用年月 | 2020.07 |
| 歩掛適用年月 | 2020.07 |
| 労務調整係数 | 1.000-00000　0.0　0 |

| 単　36号 | 汚濁防止ﾌｪﾝｽ | 設置･撤去 | 単位 | m | 単位数量 | 100 | 単価 | |
|---|---|---|---|---|---|---|---|---|

| 名称・規格 | 条件 | 単位 | 数量 | 単価 | 金額 | 摘要 |
|---|---|---|---|---|---|---|
| 汚濁防止ﾌｪﾝｽ設置･撤去 | 設置･撤去 | m | 100 | | | 単　45号 |
| 汚濁防止ﾌｪﾝｽ<br>単独フロート，φ300，1m，150日間 | | m | 100 | | | |
| ｱﾝｶｰ工 | | 式 | 1 | | | |
| 諸雑費(まるめ) | | 式 | 1 | | | |
| 合計 | | | | | | |
| 単価 | | | | | | 円／m |
| | | | | | | |
| | | | | | | |
| | | | | | | |
| | | | | | | |
| | | | | | | |
| | | | | | | |

# ２次単価表

| | |
|---|---|
| 単価使用年月 | 2020.07 |
| 歩掛適用年月 | 2020.07 |
| 労務調整係数 | 1.000-00000　0.0　0 |

| 単　37号 | 交通誘導警備員B | | 単位 | 人日 | 単位数量 | 1 | 単価 | |
|---|---|---|---|---|---|---|---|---|

| 名称・規格 | 条件 | 単位 | 数量 | 単価 | 金額 | 摘要 |
|---|---|---|---|---|---|---|
| 交通誘導警備員B | | 人 | | | | |
| 合計 | | | | | | |
| 単価 | | | | | | 円／人日 |
| | | | | | | |

# 3次単価表

| | |
|---|---|
| 単価使用年月 | 2020.07 |
| 歩掛適用年月 | 2020.07 |
| 労務調整係数 | 1.000-00000　0.0　0 |

| 単　38号 | 構造物とりこわし | 無筋構造物,機械施工,無し,無し,不要 | 単位 | m3 | 単位数量 | 1 | 単価 | |
|---|---|---|---|---|---|---|---|---|

| 名称・規格 | 条件 | 単位 | 数量 | 単価 | 金額 | 摘要 |
|---|---|---|---|---|---|---|
| 無筋構造物<br>昼間 機械施工 制約無 | | m3 | 1 | | | |
| 諸雑費(まるめ) | | 式 | 1 | | | |
| 合計 | | | | | | |
| 単価 | | | | | | 円／m3 |

# 3次単価表

| | |
|---|---|
| 単価使用年月 | 2020.07 |
| 歩掛適用年月 | 2020.07 |
| 労務調整係数 | 1.000-00000　0.0　0 |

| 単　39号 | 処分費(m3) | | 単位 | m3 | 単位数量 | 100 | 単価 | |
|---|---|---|---|---|---|---|---|---|

| 名称・規格 | 条件 | 単位 | 数量 | 単価 | 金額 | 摘要 |
|---|---|---|---|---|---|---|
| 処分費<br>Co殻（無筋） | | m3 | 100 | | | |
| 合計 | | | | | | |
| 単価 | | | | | | 円／m3 |
| | | | | | | |

# 3次単価表

| | |
|---|---|
| 単価使用年月 | 2020.07 |
| 歩掛適用年月 | 2020.07 |
| 労務調整係数 | 1.000-00000　0.0　0 |

| 単　40号 | ﾊﾞｯｸﾎｳ運転 | 製作･設置,6m以下 | 単位 | 日 | 単位数量 | 1 | 単価 | |
|---|---|---|---|---|---|---|---|---|

| 名称・規格 | 条件 | 単位 | 数量 | 単価 | 金額 | 摘要 |
|---|---|---|---|---|---|---|
| 運転手(特殊) | | 人 | | | | |
| 軽油<br>1.2号 | | L | 98 | | | |
| ﾊﾞｯｸﾎｳ(ｸﾛｰﾗ)[標準･ｸﾚｰﾝ機能付き]<br>山積0.8m3(平積0.6m3)2.9t吊 | | 日 | 1.39 | | | |
| 諸雑費(まるめ) | | 式 | 1 | | | |
| 合計 | | | | | | |
| 単価 | | | | | | 円／日 |
| | | | | | | |
| | | | | | | |
| | | | | | | |
| | | | | | | |
| | | | | | | |
| | | | | | | |

# 3次単価表

| | |
|---|---|
| 単価使用年月 | 2020.07 |
| 歩掛適用年月 | 2020.07 |
| 労務調整係数 | 1.000-00000　0.0　0 |

| 単　41号 | ﾊﾞｯｸﾎｳ運転 | 撤去,6m以下 | 単位 | 日 | 単位数量 | 1 | 単価 | |
|---|---|---|---|---|---|---|---|---|

| 名称・規格 | 条件 | 単位 | 数量 | 単価 | 金額 | 摘要 |
|---|---|---|---|---|---|---|
| 運転手(特殊) | | 人 | | | | |
| 軽油<br>1.2号 | | L | 74 | | | |
| ﾊﾞｯｸﾎｳ(ｸﾛｰﾗ)[標準･ｸﾚｰﾝ機能付き]<br>山積0.8m3(平積0.6m3)2.9t吊 | | 日 | 1.26 | | | |
| 諸雑費(まるめ) | | 式 | 1 | | | |
| 合計 | | | | | | |
| 単価 | | | | | | 円／日 |
| | | | | | | |
| | | | | | | |
| | | | | | | |
| | | | | | | |
| | | | | | | |
| | | | | | | |

# 3次単価表

| | |
|---|---|
| 単価使用年月 | 2020.07 |
| 歩掛適用年月 | 2020.07 |
| 労務調整係数 | 1.000-00000　0.0　0 |

| 単　42号 | ﾊﾞｯｸﾎｳ運転 | | 単位 | 日 | 単位数量 | 1 | 単価 | |
|---|---|---|---|---|---|---|---|---|

| 名称・規格 | 条件 | 単位 | 数量 | 単価 | 金額 | 摘要 |
|---|---|---|---|---|---|---|
| 運転手(特殊) | | 人 | | | | |
| 軽油<br>1.2号 | | L | 69 | | | |
| ﾊﾞｯｸﾎｳ(ｸﾛｰﾗ)[標準･ｸﾚｰﾝ機能付き]<br>山積0.8m3(平積0.6m3)2.9t吊 | | 日 | 1.16 | | | |
| 諸雑費(まるめ) | | 式 | 1 | | | |
| 合計 | | | | | | |
| 単価 | | | | | | 円／日 |
| | | | | | | |
| | | | | | | |
| | | | | | | |
| | | | | | | |
| | | | | | | |
| | | | | | | |

# 3次単価表

| | |
|---|---|
| 単価使用年月 | 2020.07 |
| 歩掛適用年月 | 2020.07 |
| 労務調整係数 | 1.000-00000　0.0　0 |

| 単　43号 | 工事用水中ポンプ運転 | 450以上1300(m3/h)未満,作業時排水 | 単位 | 日 | 単位数量 | 1 | 単価 | |
|---|---|---|---|---|---|---|---|---|

| 名称・規格 | 条件 | 単位 | 数量 | 単価 | 金額 | 摘要 |
|---|---|---|---|---|---|---|
| 工事用水中ﾓｰﾀﾎﾟﾝﾌﾟ[普通型]<br>潜水ﾎﾟﾝﾌﾟ　口径200mm 全揚程10m | | 日 | 6 | | | |
| 諸雑費(まるめ) | | 式 | 1 | | | |
| 合計 | | | | | | |
| 単価 | | | | | | 円／日 |

# 3次単価表

| | |
|---|---|
| 単価使用年月 | 2020.07 |
| 歩掛適用年月 | 2020.07 |
| 労務調整係数 | 1.000-00000　0.0　0 |

| 単　44号 | 発動発電機運転 | 450以上1300(m3/h)未満,作業時排水 | 単位 | 日 | 単位数量 | 1 | 単価 | |
|---|---|---|---|---|---|---|---|---|

| 名称・規格 | 条件 | 単位 | 数量 | 単価 | 金額 | 摘要 |
|---|---|---|---|---|---|---|
| 軽油<br>1.2号 | | L | 104 | | | |
| 発動発電機[ﾃﾞｨｰｾﾞﾙｴﾝｼﾞﾝ駆動]<br>100kVA | | 日 | 1.2 | | | |
| 諸雑費(まるめ) | | 式 | 1 | | | |
| 合計 | | | | | | |
| 単価 | | | | | | 円／日 |
| | | | | | | |
| | | | | | | |
| | | | | | | |
| | | | | | | |
| | | | | | | |
| | | | | | | |
| | | | | | | |

# ３次単価表

| | |
|---|---|
| 単価使用年月 | 2020.07 |
| 歩掛適用年月 | 2020.07 |
| 労務調整係数 | 1.000-00000　0.0　0 |

| 単　45号 | 汚濁防止ﾌｪﾝｽ設置･撤去 | 設置･撤去 | 単位 | m | 単位数量 | 100 | 単価 | |
|---|---|---|---|---|---|---|---|---|

| 名称・規格 | 条件 | 単位 | 数量 | 単価 | 金額 | 摘要 |
|---|---|---|---|---|---|---|
| 土木一般世話役 | | 人 | | | | |
| 普通作業員 | | 人 | | | | |
| ﾊﾞｯｸﾎｳ運転 | | 日 | 2.2 | | | 単　46号 |
| 諸雑費(率+まるめ) | | 式 | 1 | | | |
| 合計 | | | | | | |
| 単価 | | | | | | 円／m |
| | | | | | | |
| | | | | | | |
| | | | | | | |
| | | | | | | |
| | | | | | | |
| | | | | | | |

# 4次単価表

| | |
|---|---|
| 単価使用年月 | 2020.07 |
| 歩掛適用年月 | 2020.07 |
| 労務調整係数 | 1.000-00000　0.0　0 |

| 単　46号 | ﾊﾞｯｸﾎｳ運転 | | 単位 | 日 | 単位数量 | 1 | 単価 | |
|---|---|---|---|---|---|---|---|---|

| 名称・規格 | 条件 | 単位 | 数量 | 単価 | 金額 | 摘要 |
|---|---|---|---|---|---|---|
| 運転手(特殊) | | 人 | | | | |
| 軽油<br>1.2号 | | L | 83 | | | |
| ﾊﾞｯｸﾎｳ(ｸﾛｰﾗ)[標準･ｸﾚｰﾝ機能付き]<br>山積0.8m3(平積0.6m3)2.9t吊 | | 日 | 1.03 | | | |
| 諸雑費(まるめ) | | 式 | 1 | | | |
| 合計 | | | | | | |
| 単価 | | | | | | 円／日 |
| | | | | | | |
| | | | | | | |
| | | | | | | |
| | | | | | | |
| | | | | | | |
| | | | | | | |

# 機労材集計リスト（機械）

| 工事名 | Ｒ２波土　宍喰川　海・尾崎　河川工事（１） | | | | | |
|---|---|---|---|---|---|---|
| 単価コード | 名　称 | 規　格 | 単位 | 数量 | 金額 | 摘要 |
| L001005006 | ﾌﾞﾙﾄﾞｰｻﾞ[湿地] | 7t級 | 日 | 3.61 | 26,136 | |
| L001010004 | ﾊﾞｯｸﾎｳ(ｸﾛｰﾗ)[標準･ｸﾚｰﾝ機能付き] | 山積0.8m3(平積0.6m3)2.9t吊 | 日 | 77.996 | 865,410 | |
| L001010007 | ﾊﾞｯｸﾎｳ(ｸﾛｰﾗ)[標準] | 山積0.8m3(平積0.6m3) | 日 | 4.527 | 45,270 | |
| L001010011 | ﾊﾞｯｸﾎｳ(ｸﾛｰﾗ)[後方超小旋回型] | 山積0.28m3(平積0.2m3) | 日 | 3.403 | 20,652 | |
| L001070002 | 振動ﾛｰﾗ(舗装用)[ﾊﾝﾄﾞｶﾞｲﾄﾞ式] | 運転質量0.8～1.1t | 日 | 1.428 | 2,784 | |
| L001070011 | 振動ﾛｰﾗ(舗装用)[搭乗･ｺﾝﾊﾞｲﾝﾄﾞ式] | 運転質量3～4t | 日 | 4.944 | 21,011 | |
| L001071001 | 振動ﾛｰﾗ(土工用)ﾌﾗｯﾄ･ｼﾝｸﾞﾙﾄﾞﾗﾑ型 | 運転質量11～12t | 日 | 1.217 | 13,983 | |
| L001100007 | 工事用水中ﾓｰﾀﾎﾟﾝﾌﾟ[普通型] | 潜水ﾎﾟﾝﾌﾟ　口径200mm 全揚程10m | 日 | 258 | 133,128 | |
| L001110013 | 発動発電機[ﾃﾞｨｰｾﾞﾙｴﾝｼﾞﾝ駆動] | 100kVA | 日 | 51.6 | 189,372 | |
| L001130006 | ﾗﾌﾃﾚｰﾝｸﾚｰﾝ[油圧伸縮ｼﾞﾌﾞ型] | 25t吊 | 日 | 24.485 | 1,047,809 | |
| L001170001 | 消波･根固めﾌﾞﾛｯｸ 型枠賃料 鋼製 | 異形ﾌﾞﾛｯｸ 30t未満 | m2 | 814.812 | 806,420 | |
| L001180001 | ﾀﾝﾊﾟ及びﾗﾝﾏ | 質量 60～80kg | 日 | 3.293 | 2,084 | |
| M000101012 | ﾌﾞﾙﾄﾞｰｻﾞ[普通･排出ｶﾞｽ対策型(1次基準)] | 15t級 | 供用日 | 0.926 | 18,247 | |
| M000202019 | ﾊﾞｯｸﾎｳ(ｸﾛｰﾗ)[標準] | 排ｶﾞｽ型(第2次) 山積0.8m3 | 供用日 | 5.483 | 101,400 | |
| M000202028 | ﾊﾞｯｸﾎｳ(ｸﾛｰﾗ)[標準] | 排ｶﾞｽ型(第1次) 山積0.45m3 | 供用日 | 1.257 | 12,568 | |
| M000202090 | ﾊﾞｯｸﾎｳ(ｸﾛｰﾗ型)[標準型･超低騒音型] | 排出ｶﾞｽ対策型(第3次基準値) 山積0.8m3 | 供用日 | 5.221 | 111,150 | |
| M000301005 | ﾀﾞﾝﾌﾟﾄﾗｯｸ[ｵﾝﾛｰﾄﾞ･ﾃﾞｨｰｾﾞﾙ] | 10t積級 | 供用日 | 11.318 | 231,117 | |

# 機労材集計リスト（機械）

| 工事名 | Ｒ２波土　宍喰川　海・尾崎　河川工事（１） | | | | | |
|---|---|---|---|---|---|---|
| 単価コード | 名　称 | 規　格 | 単位 | 数量 | 金額 | 摘要 |
| M000302008 | ﾄﾗｯｸ[普通型] | 11t積 | 供用日 | 10.879 | 154,476 | |
| | 合計額 | | | | 3,803,017 | |

# 数　量　総　括　表

| 工 種 | 種　別 | 細　別 | 規格・区分 | 単位 | 数　量 | 摘要 |
|---|---|---|---|---|---|---|
| 土工 | | | | | | |
| | 河川土工 | | | | | |
| | | 土砂掘削 | | $m^3$ | 751.7 | |
| | | 盛土 | B＜1.0m | $m^2$ | 23.8 | |
| | | | 1.0m≦B＜2.5m | $m^3$ | 28.0 | |
| | | | 2.5m≦B＜4.0m | $m^3$ | 283.0 | |
| | | | 4.0m≦B | $m^3$ | 361.1 | |
| | | | | | | |
| | 法面整形工 | | | | | |
| | | 掘削部 | | $m^2$ | 238.8 | |
| | | 盛土部 | | $m^2$ | 321.2 | |
| | 作業土工 | | | | | |
| | | 根固め工 | | | | |
| | | 床掘 | ｵｰﾌﾟﾝ掘削部 H≦5m | $m^3$ | 183.3 | |
| | | 埋戻 | 埋戻し種別Ｄ | $m^3$ | 17.8 | |
| | | | | | | |
| | | 護岸工 | | | | |
| | | 床掘 | ｵｰﾌﾟﾝ掘削部 H≦5m | $m^3$ | 265.5 | |
| | | | 基面整正 | $m^2$ | 53.5 | |
| | | 埋戻 | 埋戻し種別Ｄ | $m^3$ | 62.4 | |
| | | | | | | |
| | | | | | | |
| | 構造物撤去工 | | | | | |
| | | ｺﾝｸﾘｰﾄ構造物取壊し | | $m^3$ | 108.8 | |
| | | | | | | |
| | 仮設工 | | | | | |
| | | 工事用道路盛土 | | $m^3$ | 520.0 | |
| | | 土のう | | 袋 | 260 | |
| | | 水替工 | | 日 | 43 | |
| | | 汚濁防止フェンス | 単独ﾌﾛｰﾄφ300,1m,1000N/3cm未満 | m | 20 | 150日間 |

# 数　量　総　括　表

| 工 種 | 種　別 | 細　別 | 規格・区分 | 単位 | 数　量 | 摘要 |
|---|---|---|---|---|---|---|
| 根固め工 | | | | | | |
| | 根固めﾌﾞﾛｯｸ工 | | | | | |
| | | 根固めﾌﾞﾛｯｸ制作・据付 | 平型1t型 | 個 | 244.0 | |
| | | 吸出し防止ｼｰﾄ | | $m^2$ | 411.0 | |
| | | | | | | |
| | 間詰工 | | | | | |
| | | 間詰栗石 | 50～150mm | $m^3$ | 17.4 | |
| | | | | | | |
| | | | | | | |
| 護岸基礎工 | | | | | | |
| | 法留基礎工 | | | | | |
| | | 法留基礎 | 種別Ｄ | m | 85.6 | |
| | | | | | | |
| | | 1.0m当たり数量 | | | | |
| | | ｺﾝｸﾘｰﾄ | $\sigma_{ck}$=18N/$mm^2$ | $m^3$ | 0.293 | |
| | | 型枠 | 小型構造物 | $m^2$ | 1.29 | |
| | | 目地材 | 瀝青質目地板　t=10mm | $m^2$ | 0.03 | |
| | | | | | | |
| 法覆護岸工 | | | | | | |
| | ｺﾝｸﾘｰﾄﾌﾞﾛｯｸ工 | | | | | |
| | | ｺﾝｸﾘｰﾄﾌﾞﾛｯｸ練張 | 粗面ﾌﾞﾛｯｸ t=35cm 350kg/$m^2$以上 | $m^2$ | 585.7 | |
| | | 裏込砕石 | RC-40 t=20cm | $m^2$ | 585.7 | |
| | | | | | | |
| | | 1号天端ｺﾝｸﾘｰﾄ | | m | 85.6 | |
| | | | | | | |
| | | 1.0m当たり数量 | | | | |
| | | ｺﾝｸﾘｰﾄ | $\sigma_{ck}$=18N/$mm^2$ | $m^3$ | 0.078 | |
| | | 型枠 | 小型構造物 | $m^2$ | 0.14 | |
| | | 目地材 | 瀝青質目地板　t=10mm | $m^2$ | 0.01 | |

# 土　工　計　算　書（左岸）

| 測　　点 | 点間距離 (m) | 土砂掘削 断　面 ($m^2$) | 土砂掘削 平　均 ($m^2$) | 土砂掘削 数　量 ($m^3$) | 断　面 ($m^2$) | 平　均 ($m^2$) | 数　量 ($m^3$) | 盛土（B<1.0m） 断　面 ($m^2$) | 盛土（B<1.0m） 平　均 ($m^2$) | 盛土（B<1.0m） 数　量 ($m^3$) | 摘　要 |
|---|---|---|---|---|---|---|---|---|---|---|---|
| No.　35 ＋ 10.785 | | 17.9 | | | | | | 0.2 | | | |
| No.　36 | 9.200 | 17.9 | 17.90 | 164.7 | | | | 0.2 | 0.20 | 1.8 | |
| No.　37 | 20.000 | 17.9 | 17.90 | 358.0 | | | | 0.0 | 0.10 | 2.0 | |
| No.　38 | 20.000 | 0.0 | 8.95 | 179.0 | | | | 0.0 | 0.00 | 0.0 | |
| No.　39 | 20.000 | 0.9 | 0.45 | 9.0 | | | | 1.0 | 0.50 | 10.0 | |
| No.　40 | 20.000 | 3.2 | 2.05 | 41.0 | | | | 0.0 | 0.50 | 10.0 | |
| 合　　計 | 89.200 | | | 751.7 | | | | | | 23.8 | |

# 土　工　計　算　書（左岸）

| 測　　点 | 点間距離 (m) | 盛土（1.0m≦B<2.5m） | | | 盛土（2.5m≦B<4.0m） | | | 盛土（4.0m≦B） | | | 摘　要 |
|---|---|---|---|---|---|---|---|---|---|---|---|
| | | 断　面 ($m^2$) | 平　均 ($m^2$) | 数　量 ($m^3$) | 断　面 ($m^2$) | 平　均 ($m^2$) | 数　量 ($m^3$) | 断　面 ($m^2$) | 平　均 ($m^2$) | 数　量 ($m^3$) | |
| No.　35 ＋ 10.785 | | | | | | | | 1.1 | | | |
| No.　36 | 9.200 | | 0.00 | 0.0 | 0.0 | | | 1.1 | 1.10 | 10.1 | |
| No.　37 | 20.000 | | 0.00 | 0.0 | 9.1 | 4.55 | 91.0 | 7.5 | 4.30 | 86.0 | |
| No.　38 | 20.000 | 0.0 | 0.00 | 0.0 | 5.0 | 7.05 | 141.0 | 9.5 | 8.50 | 170.0 | |
| No.　39 | 20.000 | 1.4 | 0.70 | 14.0 | 0.0 | 2.50 | 50.0 | 0.0 | 4.75 | 95.0 | |
| No.　40 | 20.000 | 0.0 | 0.70 | 14.0 | 0.1 | 0.05 | 1.0 | | | | |
| 合　　計 | 89.200 | | | 28.0 | | | 283.0 | | | 361.1 | |

# 土　工　計　算　書（左岸）

| 測　　点 | 点間距離 (m) | 法面整形（掘削部） 断　面 (m) | 平　均 (m) | 数　量 ($m^2$) | 法面整形（盛土部） 断　面 (m) | 平　均 (m) | 数　量 ($m^2$) | 断　面 | 平　均 | 数　量 | 摘　要 |
|---|---|---|---|---|---|---|---|---|---|---|---|
| No.　35 ＋ 10.785 | | 5.2 | | | 1.0 | | | | | | |
| No.　36 | 9.200 | 5.2 | 5.20 | 47.8 | 1.0 | 1.00 | 9.2 | | | | |
| No.　37 | 20.000 | 0.5 | 2.85 | 57.0 | 5.6 | 3.30 | 66.0 | | | | |
| No.　38 | 20.000 | 1.8 | 1.15 | 23.0 | 4.4 | 5.00 | 100.0 | | | | |
| No.　39 | 20.000 | 2.5 | 2.15 | 43.0 | 3.7 | 4.05 | 81.0 | | | | |
| No.　40 | 20.000 | 4.3 | 3.40 | 68.0 | 2.8 | 3.25 | 65.0 | | | | |
| 合　　計 | 89.200 | | | 238.8 | | | 321.2 | | | | |

# 土　工　計　算　書（左岸）

| 測　　点 | 点間距離 (m) | 床掘（根固め工） | | | 埋戻しD（根固め工） | | | | | | 摘　要 |
|---|---|---|---|---|---|---|---|---|---|---|---|
| | | 断　面 ($m^2$) | 平　均 ($m^2$) | 数　量 ($m^3$) | 断　面 ($m^2$) | 平　均 ($m^2$) | 数　量 ($m^3$) | 断　面 ($m^2$) | 平　均 ($m^2$) | 数　量 ($m^3$) | |
| No.　35 ＋ 10.785 | | 2.1 | | | 0.2 | | | | | | |
| No.　36 | 9.200 | 2.1 | 2.10 | 19.3 | 0.2 | 0.20 | 1.8 | | | | |
| No.　37 | 20.000 | 2.1 | 2.10 | 42.0 | 0.2 | 0.20 | 4.0 | | | | |
| No.　38 | 20.000 | 1.9 | 2.00 | 40.0 | 0.2 | 0.20 | 4.0 | | | | |
| No.　39 | 20.000 | 2.1 | 2.00 | 40.0 | 0.2 | 0.20 | 4.0 | | | | |
| No.　40 | 20.000 | 2.1 | 2.10 | 42.0 | 0.2 | 0.20 | 4.0 | | | | |
| 合　　計 | 89.200 | | | 183.3 | | | 17.8 | | | | |

# 土　工　計　算　書（左岸）

| 測　　点 | 点間距離 | 床掘（護岸工） | | | 基面整正 | | | 埋戻しD（護岸工） | | | 摘　要 |
|---|---|---|---|---|---|---|---|---|---|---|---|
| | (m) | 断　面 ($m^2$) | 平　均 ($m^2$) | 数　量 ($m^3$) | 断　面 ($m^2$) | 平　均 ($m^2$) | 数　量 ($m^3$) | 断　面 (m) | 平　均 (m) | 数　量 ($m^2$) | |
| No.　35 ＋ 10.785 | | 4.4 | | | 0.6 | | | 0.7 | | | |
| No.　36 | 9.200 | 4.4 | 4.40 | 40.5 | 0.6 | 0.60 | 5.5 | 0.7 | 0.70 | 6.4 | |
| No.　37 | 20.000 | 2.0 | 3.20 | 64.0 | 0.6 | 0.60 | 12.0 | 0.7 | 0.70 | 14.0 | |
| No.　38 | 20.000 | 2.3 | 2.15 | 43.0 | 0.6 | 0.60 | 12.0 | 0.7 | 0.70 | 14.0 | |
| No.　39 | 20.000 | 3.0 | 2.65 | 53.0 | 0.6 | 0.60 | 12.0 | 0.7 | 0.70 | 14.0 | |
| No.　40 | 20.000 | 3.5 | 3.25 | 65.0 | 0.6 | 0.60 | 12.0 | 0.7 | 0.70 | 14.0 | |
| 合　　計 | 89.200 | | | 265.5 | | | 53.5 | | | 62.4 | |

# 土　工　計　算　書（左岸）

| 測　　点 | 点間距離 (m) | ｺﾝｸﾘｰﾄ構造物取壊し 断　面 ($m^2$) | 平　均 ($m^2$) | 数　量 ($m^3$) | ふとんかご撤去 断　面 ($m^2$) | 平　均 ($m^2$) | 数　量 ($m^3$) | | | | 摘　要 |
|---|---|---|---|---|---|---|---|---|---|---|---|
| No.　37　3.100 | | 5.7 | | | | | | | | | |
| No.　38 | 16.900 | 5.7 | 5.70 | 96.3 | | | | | | | |
| No.　38　2.200 | 2.200 | 5.7 | 5.70 | 12.5 | | | | | | | |
| 合　　計 | 19.100 | | | 108.8 | | | 0.0 | | | | |

| 細　分 | 規　格 | 区　分 | 一式当り算式 | 単位 | 数　量 |
|---|---|---|---|---|---|
| 根固め工（左岸） | 1t型 | | | | |
| | | | No.35+10.790～No.40 | | |
| | | | 延長 | | |
| | | | L=　86.900　m | | |
| | | | | | |
| | | | L= L1×n+(n-1)P | | |
| | | | n= 86.9/1.425 | | |
| | | | =　60.98　≒　61　個 | | |
| | | | | | |
| | | | 断面方向　4個 | | |
| | | | 敷設幅　B=B1×n+(n-1)P | | |
| | | | B= 1.14×4+3×0.057　=　4.73 m | | |
| | | | n= 61×4 | 個 | 244.0 |
| 吸出し防止シート | | | A= 4.73×86.9 | | |
| | | | | $m^2$ | 411.0 |

# 間詰栗石

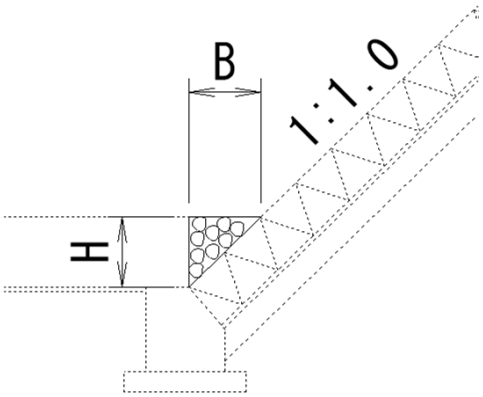


| 細　分 | 規　格 | 区　分 | 一式当り算式 | 単位 | 数　量 |
|---|---|---|---|---|---|
| | | | | | |
| | | | | | |
| 間詰石 | 50～150 | | A= (0.700+0.300)*0.400*1/2 | $m^2$ | 0.200 |
| | | | | | |
| | | 延長 | No.35+10.790～No.40 | | |
| | | | | | |
| | | | L=　86.900 | | |
| | | | | | |
| | | | | | |
| | | | | | |
| | | | V= 0.200*86.9 | $m^3$ | 17.4 |
| | | | | | |
| | | | | | |
| | | | | | |
| | | | | | |
| | | | | | |
| | | | | | |
| | | | | | |
| | | | | | |
| | | | | | |
| | | | | | |
| | | | | | |
| | | | | | |
| | | | | | |
| | | | | | |
| | | | | | |

# 法留基礎(種別D)

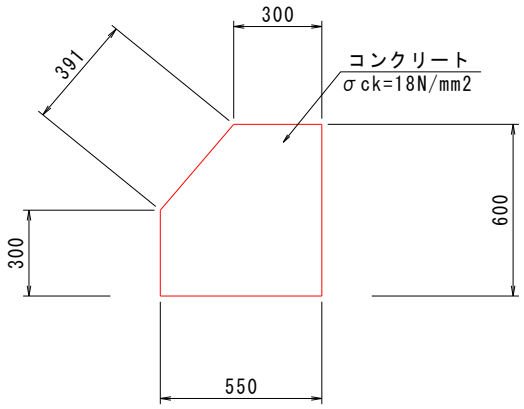


| 細　分 | 規　格 | 区　分 | 1.0m当たり数量 | 単位 | 数　量 |
|---|---|---|---|---|---|
| | | | | | |
| | | | | | |
| ｺﾝｸﾘｰﾄ | $\sigma_{ck}$=18N/mm$^2$ | | V = (0.550*0.600-1/2*0.250*0.300)*1.0 | m$^3$ | 0.293 |
| | | | | | |
| 型　枠 | 小型構造物Ⅰ | | A = (0.600+0.300+0.391)*1.0 | m$^2$ | 1.29 |
| | | | | | |
| 目地材 | 瀝青質目地板 t=10 mm | | A = 0.293*1/10 | m$^2$ | 0.03 |
| | | | | | |
| | | | | | |
| | | | | | |
| | | | | | |
| | | | | | |
| | | | | | |
| | | | | | |
| 延長 | | 左岸 | No.35+15.13～No.40 | | |
| | | | L =　85.60 | | |
| | | | | | |
| | | | | m | 85.60 |
| | | | | | |
| | | | | | |
| | | | | | |
| | | | | | |
| | | | | | |
| | | | | | |
| | | | | | |
| | | | | | |
| | | | | | |
| | | | | | |

# 法　覆　工　計　算　書（左岸）

| 測　　点 | 点間距離 | コンクリートブロック（練張） | | | コンクリートブロック（練張） | | | 裏込め砕石 | | | 摘　要 |
|---|---|---|---|---|---|---|---|---|---|---|---|
| | (m) | 断　面 (m) | 平　均 (m) | 数　量 ($m^2$) | 断　面 (m) | 平　均 (m) | 数　量 ($m^2$) | 断　面 (m) | 平　均 (m) | 数　量 ($m^2$) | |
| | | | | | | | | | | | |
| No.　35 ＋ 15.130 | | 6.79 | | | | | | 6.79 | | | |
| No.　36 | 4.900 | 6.79 | 6.790 | 33.27 | | | | 6.79 | 6.790 | 33.27 | |
| No.　37 | 20.070 | 6.79 | 6.790 | 136.28 | | | | 6.79 | 6.790 | 136.28 | |
| No.　38 | 20.070 | 6.79 | 6.790 | 136.28 | | | | 6.79 | 6.790 | 136.28 | |
| No.　39 | 20.010 | 6.79 | 6.790 | 135.87 | | | | 6.79 | 6.790 | 135.87 | |
| | | | | | | | | | | | |
| No.　39 | | 6.79 | | | | | | 6.79 | | | |
| No.　40 | 20.000 | 7.61 | 7.200 | 144.00 | | | | 7.61 | 7.200 | 144.00 | |
| 合　　計 | 85.050 | | | 585.70 | | | | | | 585.70 | |

# 1号天端コンクリート

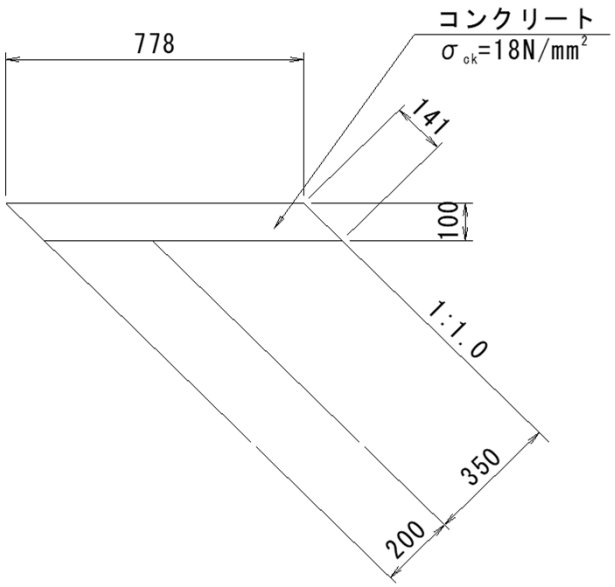


| 細　分 | 規　格 | 区　分 | 1.0m当たり数量 | 単位 | 数　量 |
|---|---|---|---|---|---|
| | | | | | |
| | | | | | |
| コンクリート | $\sigma_{ck}$=18N/mm$^2$ | | V = 0.778*0.100*1.0 | m$^3$ | 0.078 |
| | | | | | |
| 型　枠 | 一般型枠 | | A = 0.141*1.0 | m$^2$ | 0.14 |
| | | | | | |
| 目地材 | 瀝青質目地板 t=10 mm | | A = 0.078*1/10 | m$^2$ | 0.01 |
| | | | | | |
| | | | | | |
| | | | | | |
| 延長 | | 左岸 | No.35+15.13～No.40 | | |
| | | | L = | m | 85.60 |
| | | | | | |
| | | | | | |
| | | | | | |
| | | | | | |
| | | | | | |
| | | | | | |
| | | | | | |
| | | | | | |
| | | | | | |
| | | | | | |
| | | | | | |
| | | | | | |
| | | | | | |
| | | | | | |
| | | | | | |

# 見積単価一覧表

| 工事名 | Ｒ２波土　宍喰川　海・尾崎　河川工事（１） | | | |
|---|---|---|---|---|
| 名称 | 規格 | 単位 | 単価 | 備考 |
| 処分費 | Co殻（無筋） | m3 | 4,200 | 運搬距離　L=15.5Km |
| 連結金具 | φ16 | 個 | 700 | |
| | | | | |
| | | | | |
| | | | | |
| | | | | |
| | | | | |
| | | | | |
| | | | | |
| | | | | |
| | | | | |
| | | | | |
| | | | | |
| | | | | |
| | | | | |
| | | | | |
| | | | | |